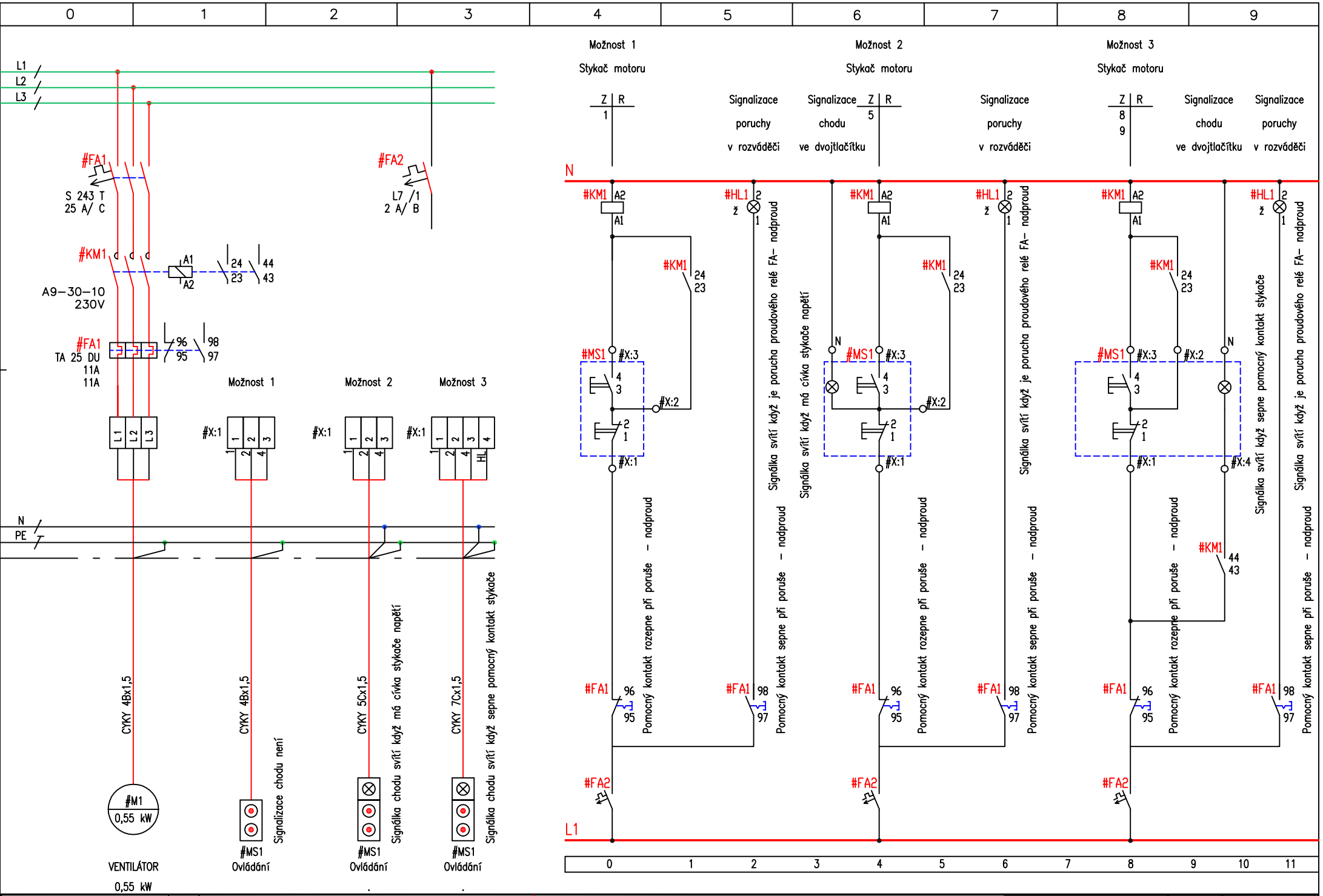

Vypracoval: Ing. Jiří Smílek	Třída:	MÍSTNOST č.	Ovládání stykače dvojtlačítkem se signalizací chodu a poruchy	ARCH.CISLO	ZMĚNA č.	CIS.LISTU
Kontroloval: Hana Žáková						