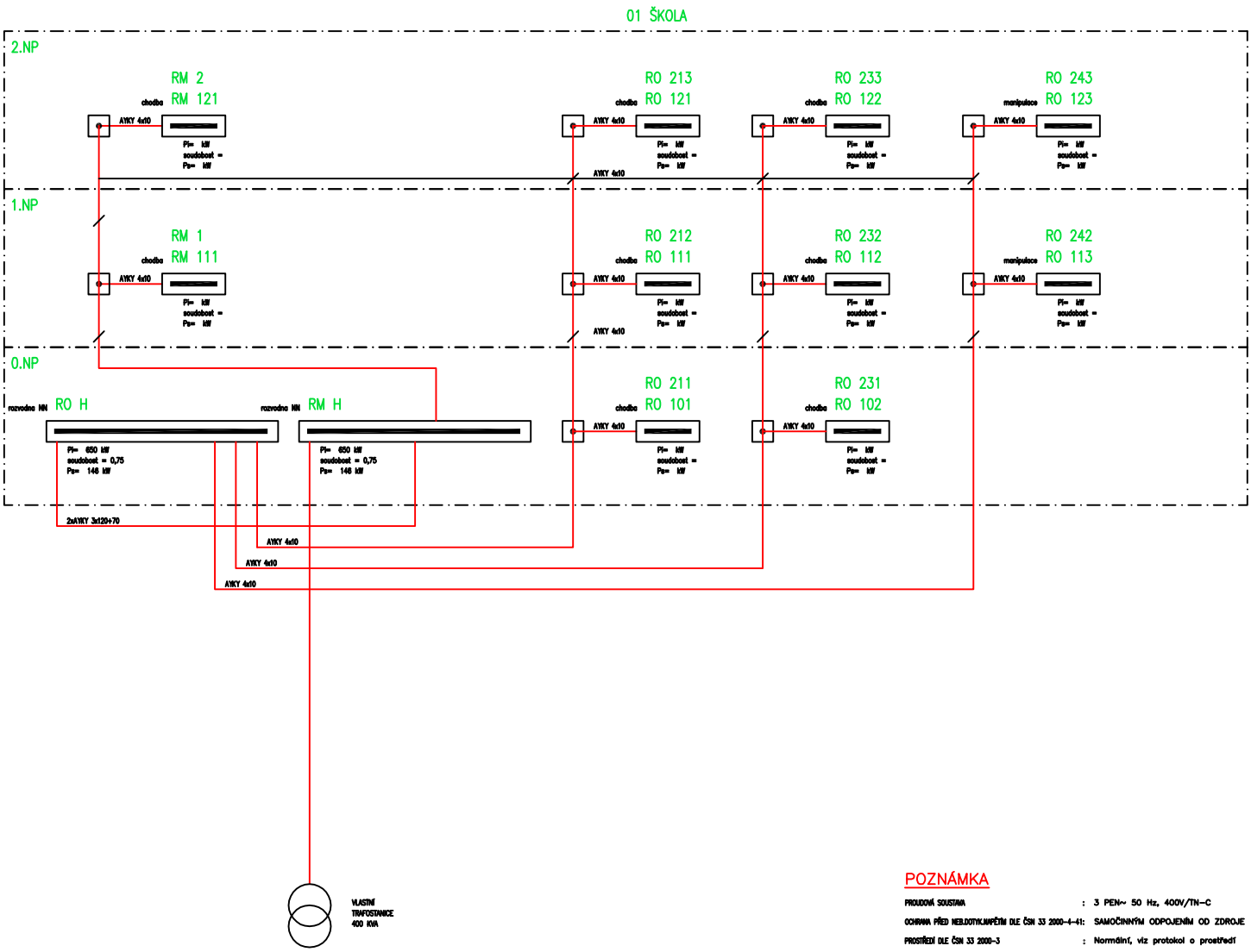





## POZNÁMKA

PROUDOVÁ SOUSTAVA : 3 PEN~ 50 Hz, 400V/TN-C

OCHRANA PŘED NEBEZPEČNÝM DOTYKEM PŘEDMĚTŮ DLE ČSN 33 2000-4-41: SAMOČINNÝM ODPOJENÍM OD ZDROJE

PROSTŘEDÍ DLE ČSN 33 2000-3 : Normální, viz protokol o prostředí

| | | | | | | | |
|---|---|---|---|---|---|---|---|
| KRESLIL: | | Třída | | VED.PROJEKTU: | ING. JIŘÍ SMÝLEK | ISŠ-COP 757 01 Valašské Meziříčí Palackého 49 | |
| VYPRACOVAL: | | Třída | | KONTROLOVAL: | ING. Zdeněk HAŠKO | | |
| ZODP.PROJEKTANT: | Hana ŽÁKOVÁ | | | SCHVÁLIL: | ING. Milena MICHÁLKOVÁ | | |
| INVESTOR: | INTEGROVANÁ STŘEDNÍ ŠKOLA-CENTRUM ODBORNÉ PŘÍPRAVY | | | | | DATUM: | 1.2.2003 |
| STÁVAJÍCÍ STAV<br>SO 07 KABELOVÉ ROZVODY<br>3 - ELEKTROINSTALACE | | | | | | STUPEŇ: | SOUTĚŽNÍ PROJEKT |
| | | | | | | změna : | |
| | | | | | | MĚŘÍTKO | ČÍSLO VÝKRESU |
| PŘEHLEDOVÉ SCHÉMA - BLOKOVÉ | | | | | | | 07-3-02 |